Bacoban®

HANDBUCH DE

INHALT

1. VORSTELLUNG 2

1.1 Allgemeine Information 2
1.2 Regulierung des Bacoban Diffusors 2
1.3 Garantie des Bacoban Diffusors 2

2. SICHERHEITSINFORMATION 3

3. BESCHREIBUNG 4

3.1 Bescheribung des Bacoban Diffusors 4
3.2 Gesamtabmessungen 4

4. VERWENDUNG 5

4.1 Positionierung des Gerätes 5
4.2 Einsetzen der Flasche 5
4.3 Bedienung 6

5. ANHANG 7

5.1 Dauer des Laufzeit und Verbrauch 7
5.2 Wartung 8
5.3 Technische Eigenschaften 8

6. WIEDERVERWERTUNG 9

7. NOT-HALT 9

1. VORSTELLUNG

1.1 Gerätes

Dieses Benutzerhandbuch beschreibt den Betrieb des Bacoban Diffusors und enthält wichtige Informationen für die sichere Verwendung des Gerätes

- Bitte lesen Sie dieses Handbuch sorgfältig durch, bevor Sie den Bacoban Diffusor verwenden. Es wurde erstellt, damit Sie alle Funktionen effektiv nutzen können.
- Abbildungen sollen das Verständnis der verschiedenen Funktionen des Bacoban Diffusors erleichtern. Sie sind nicht bindend

1.2 Einstufung/ Regulierung

Der Bacoban Diffusor entspricht den folgenden Normen:

Für Direktive 2014 /35 / EU auf Niederspannug:
TS-EN /IEC 60335-1
Für Direktive 2014/30/EU auf elektromagnetische Vertäglichkeit

1.3 Garantie

Das Garantiezetifikat muss der Firma Ropimex R.Opel GmbH Bildstocker Straße12-14 66538 Neunkirchen Germany übersand werden

GEGENSTAND DER GARANTIE

Die Garantie besteht in der unentgeltlichen Bereitstellung von Teilen, die von unseren technischen Diensten als fehlerhaft erkannt wurden.
Reparationen nach falscher Handhabung,
unsachgemäßer Gebrauch, Fahrlässigkeit oder Überlastung des Geräts sowie solche, die aufgrund von Schwankungen des Stromnetzes, Spannungsspitzen oder defekten Installationen usw. erforderlich sind, können nicht von der Garantie abgedeckt werden.

TRANSPORT

Der Transport des Geräts erfolgt auf Gefahr des Benutzers: Im Falle einer Verschlechterung während des Transports muss der Empfänger dem Spediteur alle Beschwerden mitteilen, bevor er die Lieferung des Geräts annimmt.
Das Gerät muss an einem trockenen Ort gelagert und in der Originalverpackung transportiert werden.

GARANTIEDAUER

Für den Bacoban Diffusor gilt eine Garantie von 2 Jahren ab Rechnungsdatum.

2.SICHERHEITSINFORMATION

Der Hersteller übernimmt keine Haftung für materielle oder physische Schäden, die aufgrund einer falschen oder unsachgemäßen Verwendung des Geräts auftreten. Beachten Sie die unten angegebenen Punkte:

•Stellen Sie sicher, dass die elektrische Leistung den festgelegten Standards entspricht.

•Führen Sie keine brennbaren Gegenstände oder Flüssigkeiten ein.

•Das Gerät sollte nur in einem horizontalen Modus bewegt werden.

Das Gerät diffundiert eine chemische Substanz, daher ist Folgendes zu beachten:

Das Gerät darf nicht von Personen (einschließlich Kindern) mit eingeschränkten körperlichen, sensorischen oder geistigen Fähigkeiten oder mangelnder Erfahrung und Kenntnissen verwendet werden, es sei denn, sie werden beaufsichtigt, oder unterwiesen.

• Kindern muss es untersagt werden mit dem Gerät zu spielen.

• Wenn das Versorgungskabel beschädigt ist, muss es durch ein spezielles Kabel oder eine spezielle Baugruppe ersetzt werden. Diese sind beim Hersteller oder seinem Servicemitarbeiter erhältlich.

	Benutzer müssen die Begleitdokumente lesen.
	Das Gerät darf nur in Innenräumen verwendet warden.
	Atmen Sie das Produkt nicht ein..
	Rauchen Sie nicht in der Nähe des Geräts
	Richten Sie das Gerät nicht auf einen Glühlampenbereich
	Menschen oder Tiere sollten sich während des Diffusionsprozesses nicht im Raum befinden.
	Beachten Sie die in den Nutzungsprotokollen angegebenen Kontaktzeiten (mindestens 20 Minuten), bevor Sie in den behandelten Bereich zurückkehren. Wenn eine Person im Notfall vor Beendigung der Anwendung in einen behandelten Bereich zurückkehren muss, muss sie mit persönlicher Schutzausrüstung ausgestattet sein: Gehörschutz und PSR gemäß Sicherheitsdatenblatt des Produkts. Bevor Personen, die nicht mit PSR geschützt sind, einen sicheren Zugang zum behandelten Bereich erhalten, kann eine H202-Gasdetektionseinheit zur Messung von Restgas verwendet werden. Der Zutritt darf nur gestattet werden, wenn die ppm-Zahl unter die erforderlichen Werte fällt, die in den örtlichen Gesetzen zu Expositionszeiten am Arbeitsplatz festgelegt und im Sicherheitsdatenblatt des Produkts angegeben sind.

3.1. BESCHREIBUNG

3.1 BESCHERIBUNG DES BACOBAN DIFFUSORS

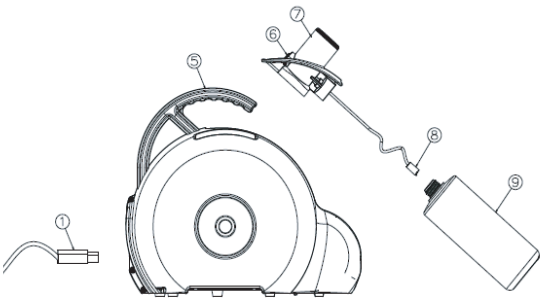

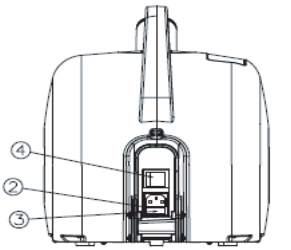

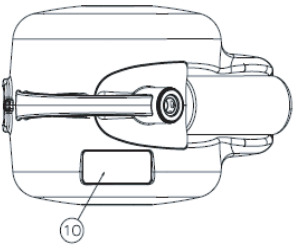

1- Stromkabel
2- Schublade mit Sicherung
3- Sicherung
4- Schalter zum Ein- und Ausschalten
5- Griff
6- Entriegelungsknopf des Diffusorkopfes
7- Diffusorkopf
8- Jet
9- Flasche
10- Bedienfeld

3.2 GESAMTABMESSUNGEN

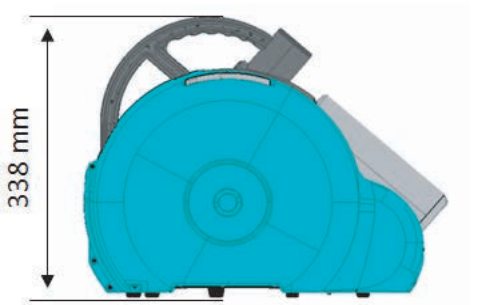

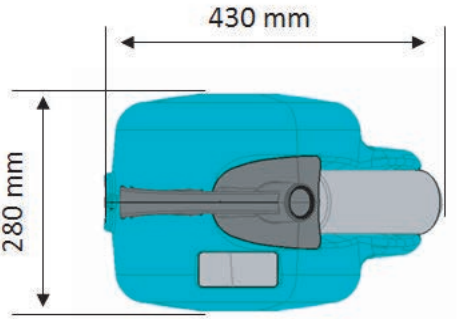

4.VERWENDUNG

4.1 Positinierung des Gerätes

Der Bacoban Diffusor muss auf einer festen Oberfläche platziert werden, idealerweise in einer Ecke des zu behandelnden Raums und wenn möglich in einer erhöhten Position.

4.2 Installation der Flasche

Die Installation der Flasche wird auf die folgende Weise durchgeführt.

Erwägen Sie, die Produktflasche zu datieren, bevor Sie sie auf dem Bacoban Diffusor installieren.

⚠	Überprüfen Sie immer, ob die Flasche eine ausreichende Menge Produkt für die gewünschte Behandlung enthält (das Gerät zeigt dies nicht an). Bitte beachten Sie die beigefügte Tabelle auf Seite 8.	
1	Entfernen Sie den Kopf des Diffusors (7) durch Drücken der Entriegelungstaste (6).	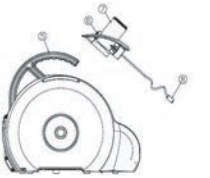
2	Schrauben Sie die Patrone in das Gerät (1 Liter)	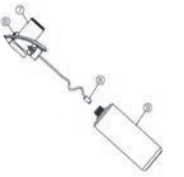
3	Setzen Sie den Kopf des Diffusors wieder in das Gerät ein.	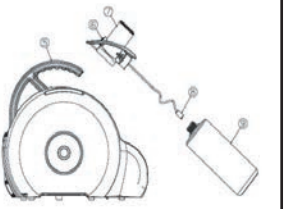

4.3 Operation

1	Verbinden Sie das Gerät mit dem Stromnetz 220V-240V / 50Hz - 60 Hz 110V-120V / 50 Hz - 60 Hz mit dem Netzkabel (1)	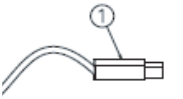
2	Drücken Sie den Schalter für die Stromversorgung (4) in die Position Ein, um das Gerät einzuschalten	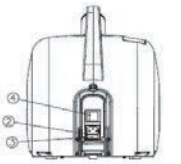
3	Richten Sie den Kopf (7) mit dem Griff (5) auf die Mitte des Raumes aus.	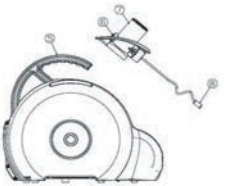
4	Wählen Sie die Fläche des zu behandelnden Raums auf dem Bedienfeld aus.	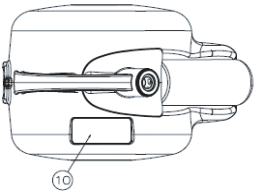
5	Drücken Sie die Start / Ein-Taste auf dem Bedienfeld (10). 5 Sekunden lang ertönt ein Summer, damit Sie den Raum verlassen können.	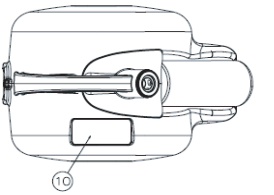

6	Das Gerät Stoppt Automatisch	
7	Warten Sie mindestens 30 Minuten, nachdem das Gerät nicht mehr arbeitet, bevor Sie den Raum wieder betreten.	
8	Drücken Sie den Schalter für die Stromversorgung (4) in die Aus-Position, um das Gerät auszuschalten	

Trennen Sie das Gerät und wenden Sie sich an Ihren Händler, wenn ein Problem auftritt.

5. ANHANG

5.1 Dauer der Vernebelung und Verbrauch

ZU BEHANDELNDE FLÄCHE IN M³	ZEIT	VERBRAUCH (ml)
8	00:01:30	25
16	00:03:00	50
25	00:04:30	75
33	00:06:00	100
50	00:09:00	150
66	00:12:00	200
83	00:15:00	250
100	00:18:00	300
133	00:24:00	400
166	00:30:00	500
200	00:36:00	600
233	00:42:00	700
266	00:48:00	800
300	00:54:00	900
333	01:00:00	1000

5.2 Wartung

Stellen Sie vor jedem Eingriff sicher, dass das Gerät ausgeschaltet ist, und ziehen Sie das Netzkabel ab. Verwenden Sie keine abrasiven Produkte, Bleichmittel, Aceton oder Lösungsmittel während der Wartung oder Desinfektionsmaßnahmen für das Gerät. Diese aggressiven Mittel können die Oberflächenmaterialien der Geräte beschädigen.

Verwenden Sie zum Reinigen der Außenflächen ein leicht feuchtes Tuch.
Das Gerät sollte an einem trockenen, sauberen und geschützten Ort aufbewahrt werden.

5.3 Technische Eigenschaften

Transport- und Lagerbedingungen		
Temperatur	0 °C bis 70 °C	
Hygrometrie	10% bis 95% RH ohne Kondensation	
Luftdruck	700 bis 1060 hPa	
Nutzungsbedingungen		
Temperatur	0 °C bis 40°C	
Hygrometrie	10% bis 90% RH ohne Kondensation	
Luftdruck	800 bis 1060 hPa	
Allgemeine Charakteristiken		
Gerätegewicht	5.00 kg	
Paketgewicht	6.50 kg	
Gebinde	1 l	
Maximales Behandlungsvolumen	333 m^3	
Durchschnittiche Flüssigkeitsmene	1 000 ml/h	
Elektrische Eigenschaften		
Versorgungsspannung	220V - 240V mono	110V- 120V mono
Netzfrequenz	50 bis 60 Hz	50 bis 60 Hz
Power	1050 W	1050 W
Nominelle Intensität	4.5 A	9 A

6.WIEDERVERWERTUNG

WICHTIGE INFORMATIONEN ZUR ENTSORGUNG IN BEZUG AUF DIE UMWELT.

Dieses Produkt unterliegt einer selektiven Sortierung für elektrische und elektronische Geräte gemäß der Richtlinie 2002/96 / CE, die in Mitgliedsländern der Europäischen Union und anderen europäischen Ländern mit selektivem Sortiersystem gilt.

Dieses Symbol auf dem Gerät weist darauf hin, dass das Gerät am Ende seiner Lebensdauer getrennt vom Hausmüll entsorgt werden sollte. Das Gerät sollte an ein selektives Sortierzentrum für elektrische und elektronische Geräte übergeben oder beim Kauf eines neuen Geräts dem Händler gemeldet werden.

Der Benutzer ist verantwortlich für die Rückgabe des Geräts am Ende seiner Lebensdauer an die zuständigen Sortierstrukturen oder an ein ordnungsgemäß autorisiertes Unternehmen unter Strafe der Sanktionen, die in den Rechtsvorschriften zur Abfallentsorgung vorgesehen sind.

Die vor dem Recycling durchgeführte selektive Sortierung, die Handhabung und Entsorgung in Bezug auf die Umwelt des verwendeten Geräts tragen dazu bei, schädliche Folgen für die Umwelt und die Gesundheit zu vermeiden, und fördern das Recycling der Komponentenmaterialien des Geräts.

7. IM FALLE EINER FEHLFUNKTION

Das Gerät kann jederzeit durch Drücken der Start / Ein-Taste auf dem Bedienfeld (10) gestoppt werden.

IM FALLE EINER FEHLFUNKTION

Das Gerät startet nicht oder das Licht am EIN / AUS-Schalter (4) leuchtet nicht:

- Überprüfen Sie die Stromversorgung Ihres Stromnetzes
- Überprüfen Sie die Sicherung (3) hinter dem Gerät

Das Gerät funktioniert, verteilt das Produkt jedoch nicht:

- Stellen Sie sicher, dass der Jet (8) nicht blockiert ist.